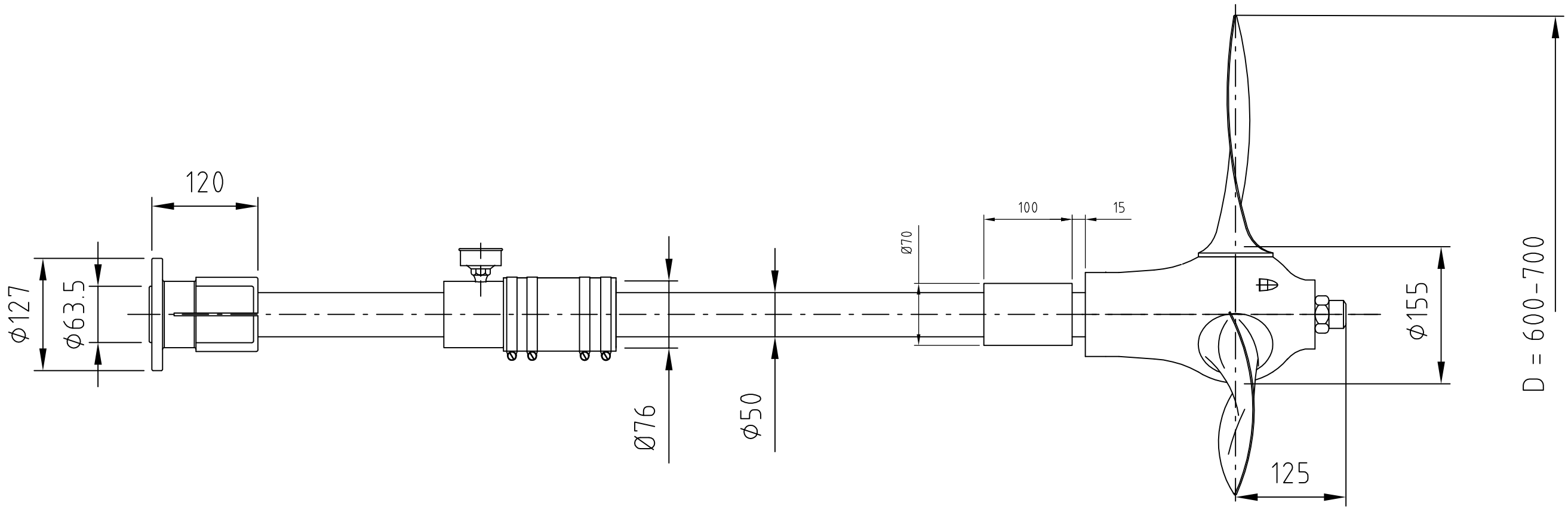

Hull for vannsmurt lager i hylserør maksineres til Ø70H7

NOGVA					Surface	Scale 1:5
						Position – Quantity –
					Date	Name
				Drawn	17.06.2010	HIR
				Checked		
				Standard		
State	Changes	Date	Name	Filename	T91-04907	

Nogva Propell 1100-50

Uten hylse, m/ fleksibel pakkboks

T91-04907

Page –

Pg