Indice	Edition	Modification	Date	Approuvé par
-	-	-	-	-

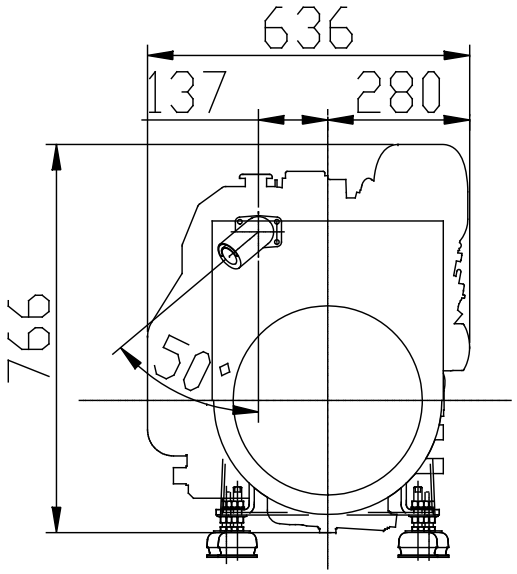

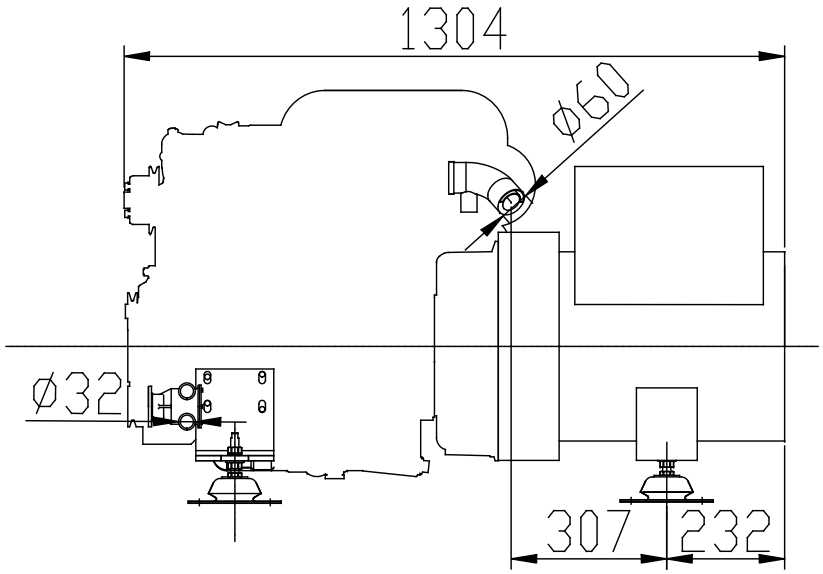

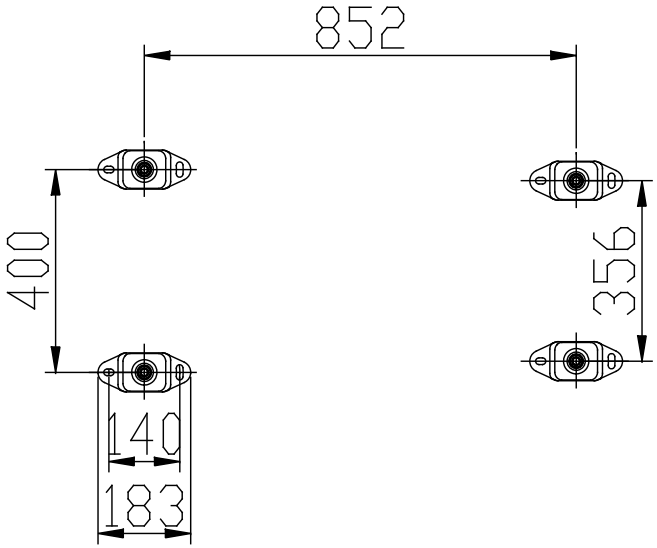

REPERE	QTé	DéSIGNATION	MATIèRE	DIMENSION	REMARQUE
5	1	SUPPORT MOTEUR			95310533
4	4	PLOT medium			970300082
3	1	GENERATRICE			KA403U01
2	1	COUDE D'ECHAPPEMENT		ø 60mm	664223
1	1	MOTEUR 4.330 HE BG SAE2			970010004

nannidiesel
NANNI INDUSTRIES S.A.
BP 107 ZI Av Marlotte 33260 LA TESTE
Tel:+33(0)5 56 22 30 60 - Fax:+33(0)5 56 22 30 79

Dessiné par	Controllé par	Echelle :	Format :	
RV	GU	-	A3	

Fichier	Date :
29-36kVA	19/06/08

G.E. MARIN 29kVA HE

N° Dessin	Ind.	Ed.
N029GEF2	-	1

Ce document est la propriété de la NANNI Industries S.A. Duplication interdite, tous droits réservés / This document is NANNI Industries S.A. property. Duplication forbiden. All rights reserved