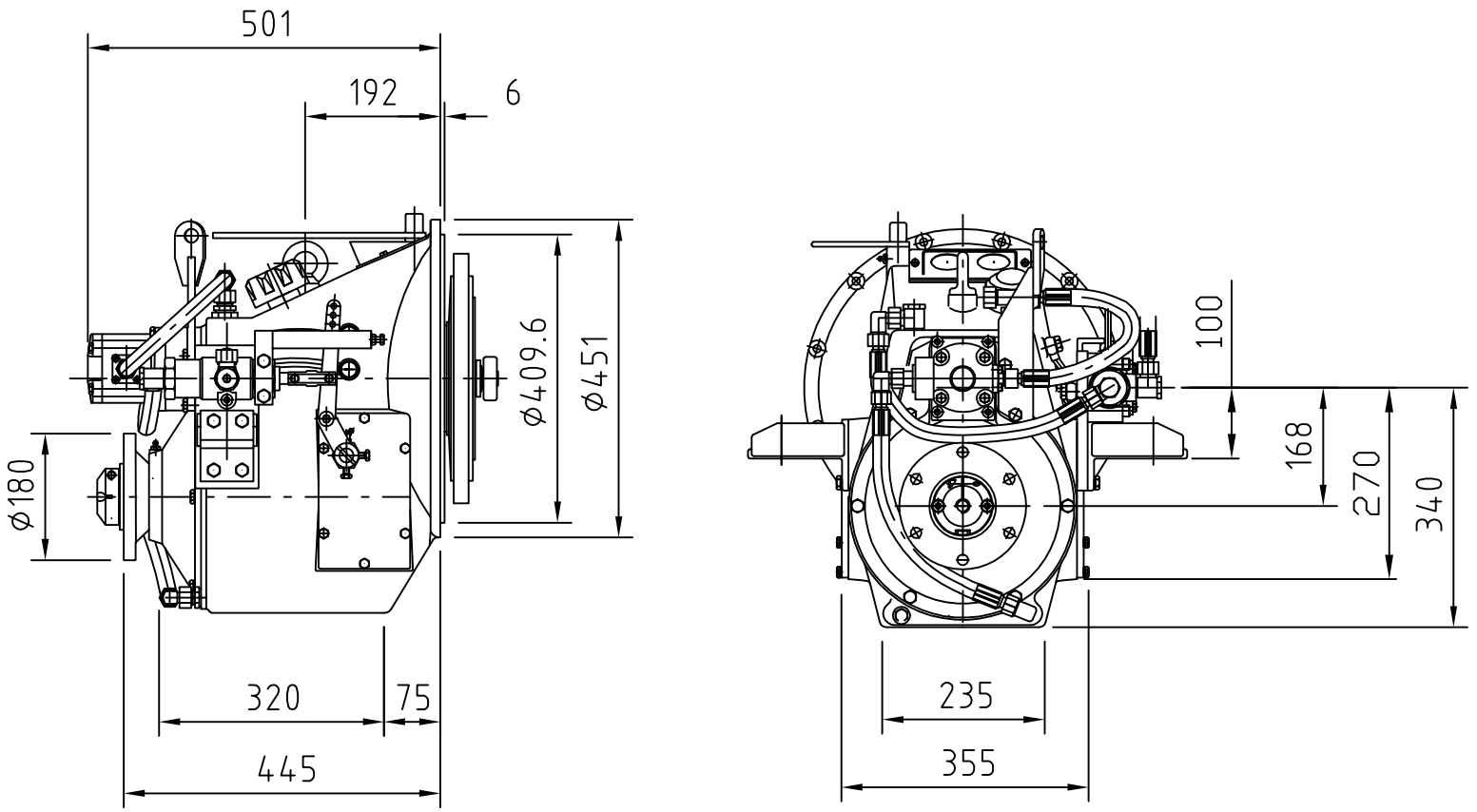

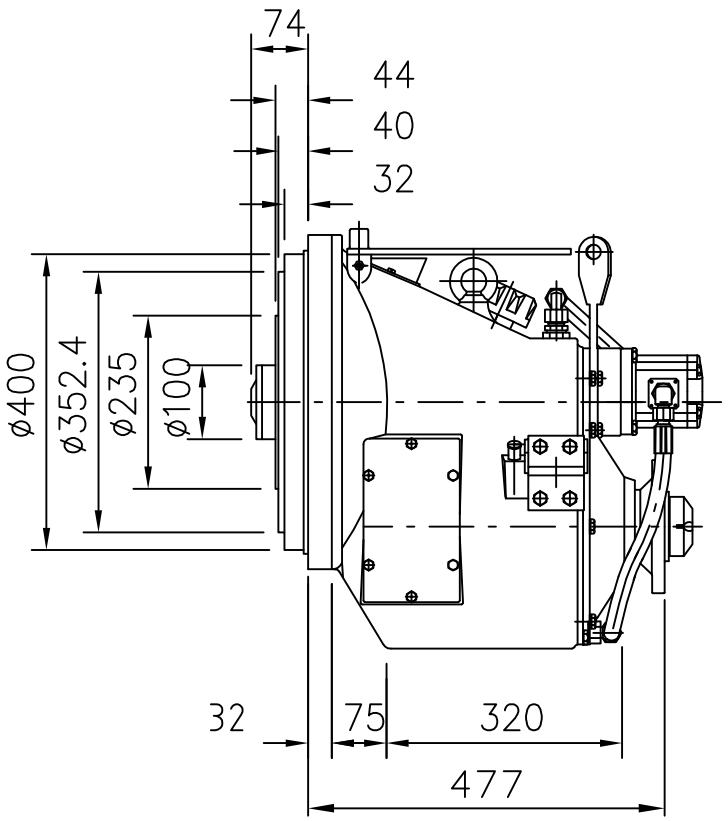

Med svinghjulsvekt tegning nr. 2-2633
og distansering SAE 3 32mm

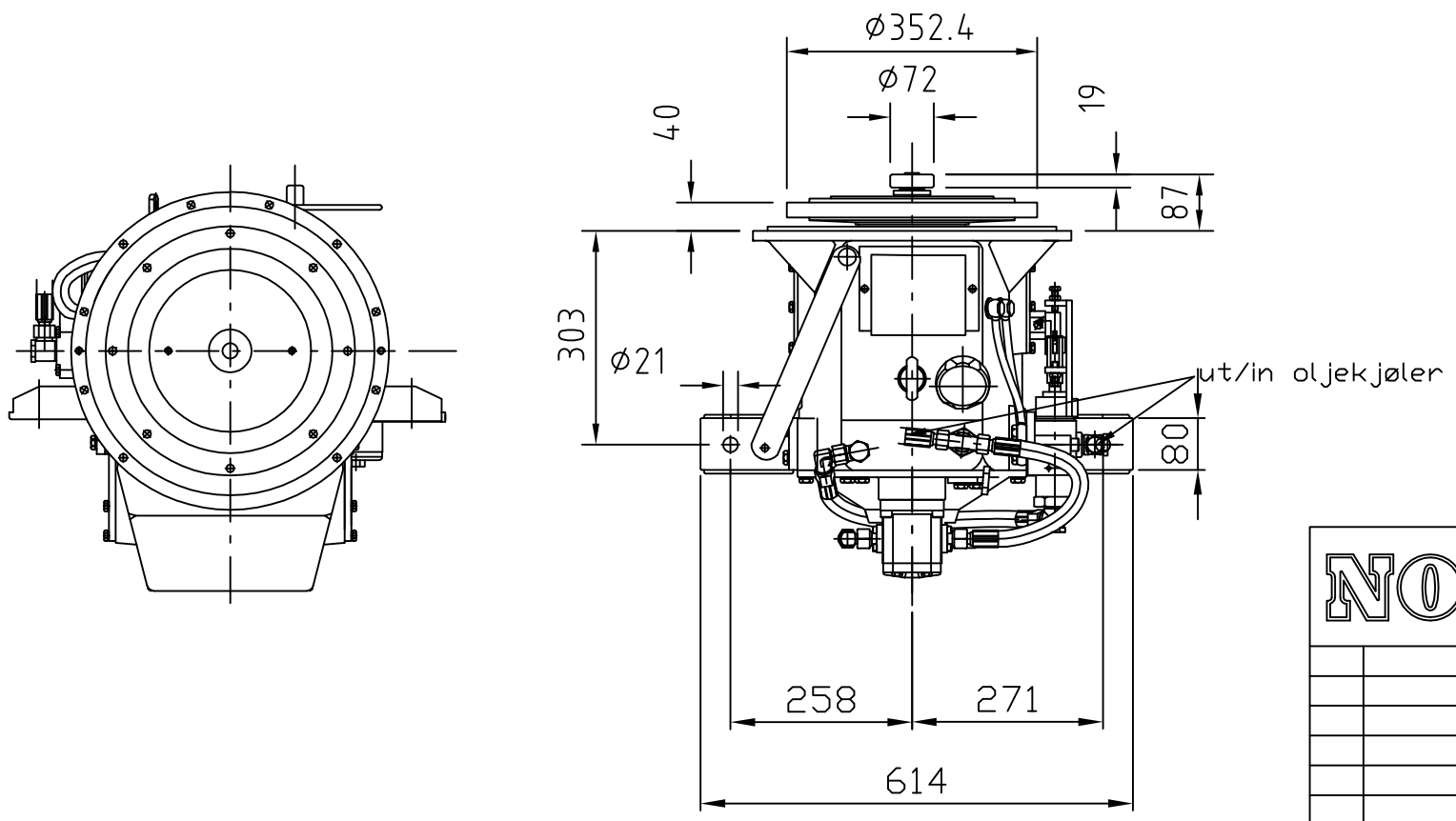

For tilslutning motor med SAE 3 svinghjulshus
Vekt ca. 180 kg

NOGVA

			Surface	Scale 1:10	Position Quantity
		Date	Name		
	Drawn	08.12.1999	LMF	Nogva AGF-1131	
	Checked			SAE 3 , 11 1/2" Fleks.kobling	
	Standard				
				T91-03629	Page
State	Changes	Date	Name	Filename T91-03629.dwg	Pg