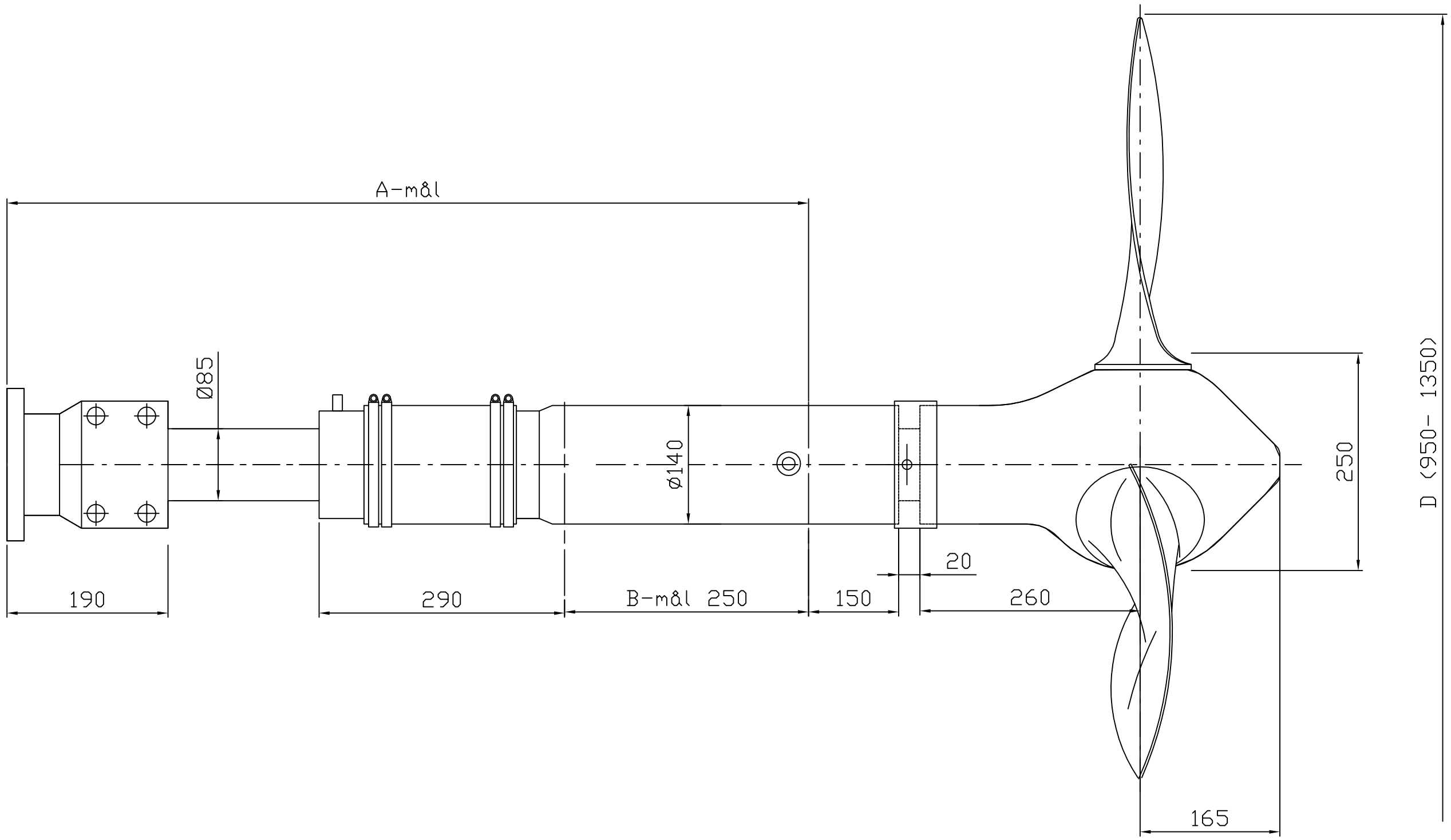

Kapplengde akse = A-mål + 240 mm
Hylsetegning sjå 3-4332
Tilhørende flens for HC-168 tegn. nr.1-2158

NOGVA						Surface	Scale 1:5	Position – Quantity –
							–	–
					Date	Name		
				Drawn	09.10.2003	J.S.	Vripropell, ES 25, Ø85	
				Checked			Vannsmurt hylse, fleksibel pakkboks	
				Standard				
							T91-04333	Page –
State	Changes	Date	Name	Filename T91-04333				Pg